New

# 広角度1軸傾斜センサ

MIDORI

## WR-7UHA

◆側面取付タイプ
◆無接触･高信頼性
　･ホールICを使用した無接触、接点ノイズなし
◆広角度
　･90°～360°を検出
◆高精度
　･絶対直線性±0.4%FS(FS=360°)
◆耐環境性
　･堅牢(アルミダイカスト筐体)、IP64
　･EMS　100V/m

## 仕様

| | WR-7UHA | WR-7UHA360 |
|---|---|---|
| 有効傾斜角 | 120° | 360° |
| 出力範囲 | 5 ～ 95 % Vin | |
| インデックスポイント | 50 ± 1 % Vin | |
| 絶対直線性 | ± 0.8%FS | ± 0.4%FS |
| 傾斜角感度 | ± 0.5%FS | ± 0.3%FS |
| 印加電圧 | DC 5 ± 0.5 V | |
| 負荷抵抗 | 10 kΩ以上 | |
| 消費電流 | 10 mA 以下 | |
| 温度特性<br>-30~80℃（25℃基準） | ± 0.4%FS | ± 0.3%FS |
| 機械角 | 360° エンドレス | |
| 応答性 | 約 0.3 秒（ステップ応答） | |
| 質量 | 約 260 g | |
| 使用温度範囲 | -30 ～ 80 ℃ | |
| 保存温度範囲 | -40 ～ 80 ℃ | |
| 振動 | 50 m /S$^2$、5 ～ 500 Hz / 6 分、3 軸各 2 時間 | |
| 衝撃 | 100 m /S$^2$、半正弦波 11 m s 、6 方向各 3 回 | |
| EMS（耐放射電磁波） | 100 V/m 、200M~1GHz | |
| 静電耐圧 | ± 15 k V | |
| 密閉性 | IP 64 | |

■有効傾斜角90°~360°範囲で対応が可能です。詳細についてはご相談下さい。

MIDORI PRECISIONS
URL http://www.midori.co.jp

## ◆広角度検出

傾斜角90°~360°検出可能

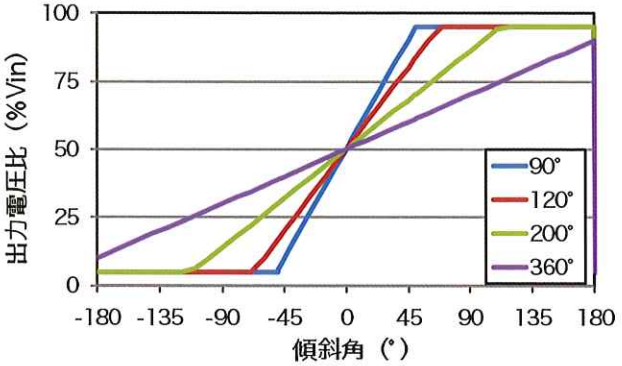


## ◆高精度

絶対直線性±0.8%FS(FS=120°)

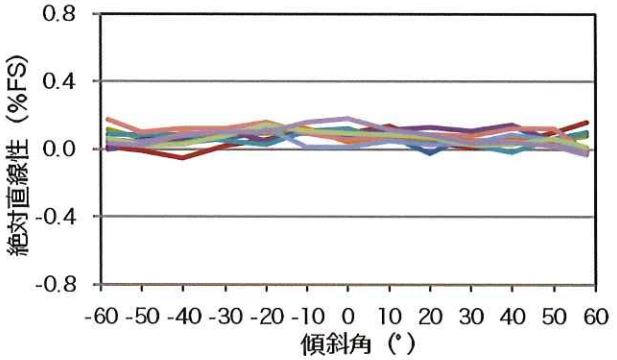


## ◆高信頼性

温度特性±0.4%FS(FS=120°)

温度範囲:-30℃~80℃

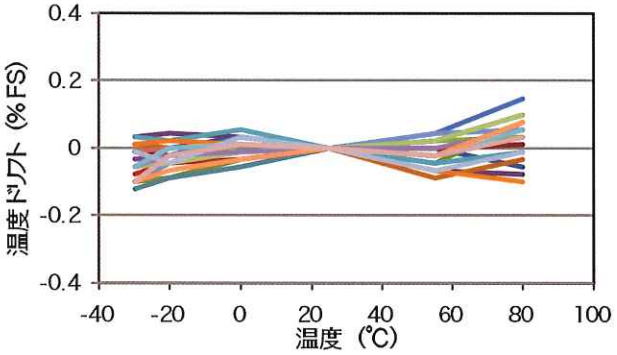


EMS(耐放射電磁波)100V/m

出力変動なし

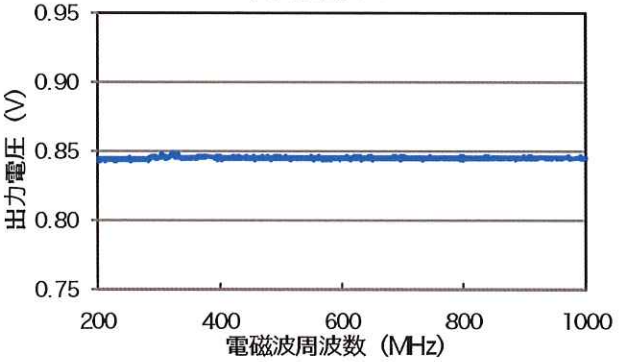


## 外形図

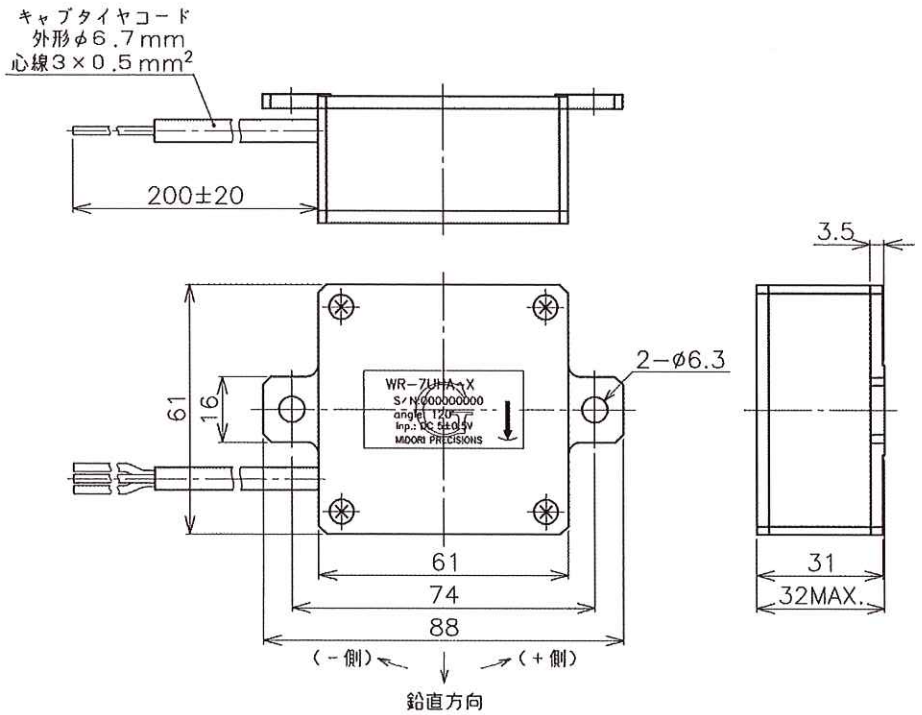


単位:mm


(株) 緑測器
東京営業所 東京都羽村市神明台 3-2-8 TEL：042-554-5650 FAX：042-554-5950
大阪営業所 大阪市西区南堀江 1-11-1 TEL：06-6538-2626 FAX：06-6538-2376
URL:http://www.midori.co.jp E-mail:sales@midori.co.jp